ISTRUZIONI PER ESEGUIRE LA CREAZIONE DI UN FILE CORRETTO PER LA STAMPA DELLE MASCHERINE

PERSONALIZZAZIONI

La mascherina può essere personalizzata ad un colore e puoi scegliere il colore di stampa, indicandolo all'interno del file. Per creare il file ti consigliamo di seguire questo layout, la parte interna all'esagono è quella più visibile a mascherina indossata.

AREA DI STAMPA E POSIZIONE

Abbiamo 2 tipi di layout:
- Adulto
- Bambino

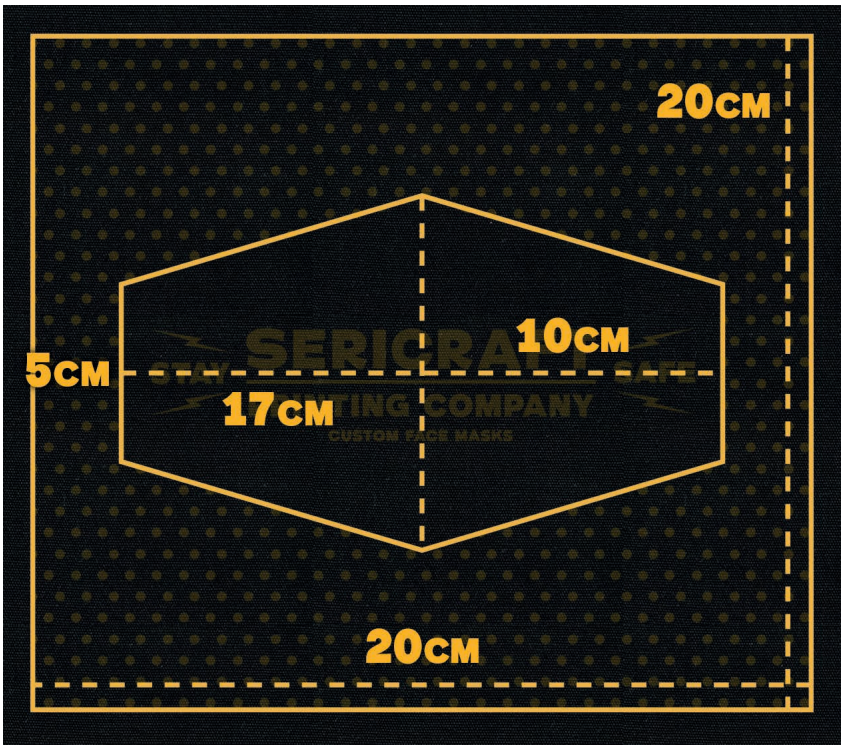

ADULTO

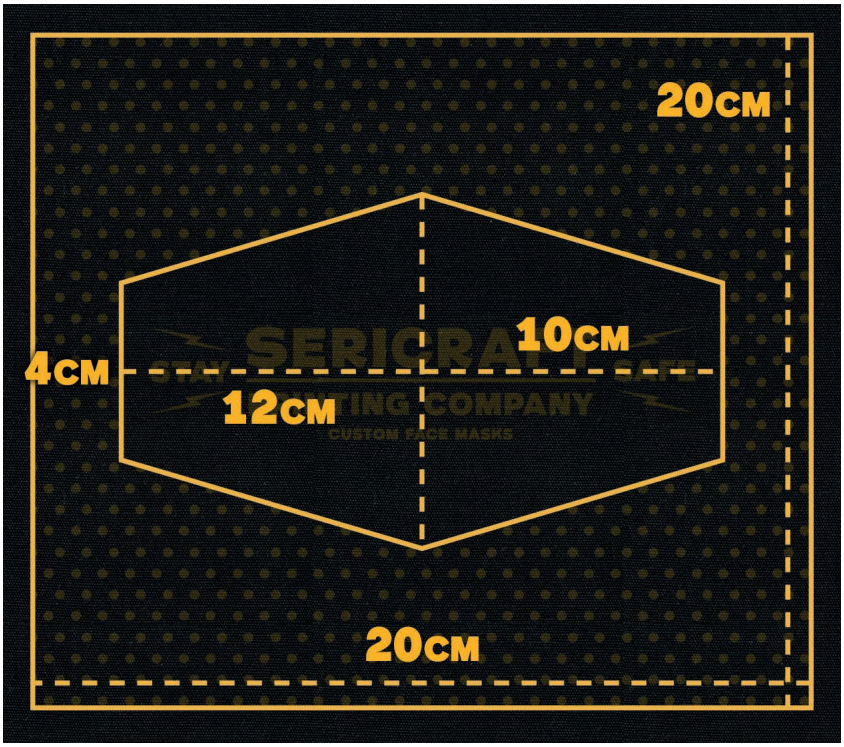

BAMBINO

ISTRUZIONI PER ESEGUIRE LA CREAZIONE DI UN FILE CORRETTO PER LA STAMPA DELLE MASCHERINE

MASCHERINA STAMPATA PRIMA DI ESSERE CUCITA

MASCHERINA CUCITA

MASCHERINA INDOSSATA

ISTRUZIONI PER ESEGUIRE LA CREAZIONE DI UN FILE CORRETTO PER LA STAMPA DELLE MASCHERINE

FORMATO DEL FILE PER STAMPA SERIGRAFICA

La mascherina viene stampata in serigrafia, Accettiamo file in formato PSD, PDF, AI a dimensione di stampa (scala 1:1). La risoluzione ottimale dei file è 300 dpi. Eventuali font convertiti in tracciato.
Sconsigliamo l'utilizzo di font minori di 20 pt. e caratteri light o troppo sottili. Il tratto minimo stampabile è di 2 pt. La grafica dovrà quindi essere semplice, meglio se vettoriale e con colori pieni. Sei in difficoltà con la realizzazione del file? Nessun problema contattaci e ti aiuteremo noi!

INVIO DEL FILE

Invia il file a shop@sericraft.com, riceverai la conferma.

BOZZA GRAFICA GRATUITA

Carica i file di stampa e scrivi tutte le informazioni utili per la personalizzazione.
Una volta effettuato l'ordine, avrai a disposizione un grafico che ti invierà tramite e-mail una bozza grafica.
Solo dopo la tua accettazione la merce verrà inviata alla produzione.

SEI IN DIFFICOLTÀ CON LA REALIZZAZIONE DEL FILE?

NESSUN PROBLEMA CONTATTACI (shop@sericraft.com) E TI AIUTEREMO NOI!